VALVULA DE RETENÇÃO DE CHARNEIRA AVK PN10/16 41/60-003

Assento elástico, com fuso livre

Tratamento águas residuais **Combate a incêndios**

Válvulas de retenção da AVK serie 41 podem ser fornecidas com sede metálica ou com sede elástica. São normalmente instaladas em estações de bombagem para evitar o refluxo e podem ser utilizadas com água potável ou com águas residuais. O obturador está ligado veio de aço inoxidável através de uma ligação flexível que permite a o um ajuste preciso entre o obturador e a sede. Todas as partes internas são de aço inoxidável, ou então, são protegidas com pintura epóxi ou com borracha EPDM que apresentam aprovações para água potável. As válvulas AVK da serie 41 estão disponíveis com chumaceiras cegas, ou com veio externo que permite a montagem de alavanca com peso, ou com mola para mitigar os efeitos das alterações de pressão.

Descrição do produto:
Válvula de retenção de charneira de assento elástico com veio livre -para água potável e líquidos neutros até uma temperatura máxima 70° C

Normas:
- Desenhado de acordo a EN 1074-3
- Distância entre flanges segundo EN 558 Tabela 2 Série Básica 48
- Flange e furação segundo EN1092-2 (ISO 7005-2), PN 10/16

Ensaios e Aprovações:
- Certificado Belgaqua
- Aprovado segundo ACS. Certificado 19 ACC NY 209
- Aprovado de acordo DE26PWJA, TÜV-Mark
- Aprovado segundo WRAS. Certificado No. 1811031 Serie 41

Características:
- Passagem total para baixa perda de carga e auto limpeza
- A sede resiliente garante o fecho hermético e devido ao baixo peso requere uma força mínima para abrir e fechar
- O veio instalado na tampa permite uma manutenção fácil sem ter que desmontar a válvula da instalação
- Veio em aço inoxidável 1.4021 para tamanhos DN50-200; para DN250, aço inoxidável 1.4104
- Extremidade do veio livre que permite a montagem de alavanca com peso ou mola para auxiliar o fecho da válvula
- Suporte da charneira em aço inoxidável para DN ≤ 200 e em ferro fundido dúctil revestido a epóxi para diâmetros superiores
- Obturador em aço dúctil revestido a EPDM com aprovação para água potável
- Junta da tampa montada num recesso para evitar a expulsão
- Todas as juntas, revestimentos e materiais em contacto com o fluido estão aprovados para água potável.
- Revestimento a epóxi com 250 µm
- O obturador em aço é totalmente vulcanizado a borracha EPDM
- Picagens em cada uma das extremidades permitem a instalação de manómetros, "by-pass" ou de outros instrumentos

Acessórios:
Flange ligador, flanges universais, alavanca com contrapeso/mola e interruptor de posição



Os desenhos, materiais, dimensões e especificações podem ser alterados sem aviso prévio devido à permanente actualização da gama de produtos.

©2026 AVK GROUP A/S

VALVULA DE RETENÇÃO DE CHARNEIRA AVK PN10/16 41/60-003

Assento elástico, com fuso livre

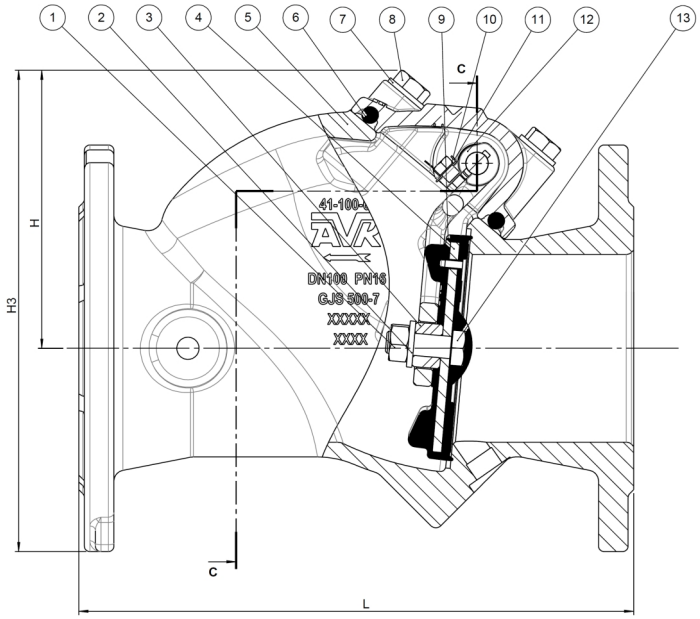

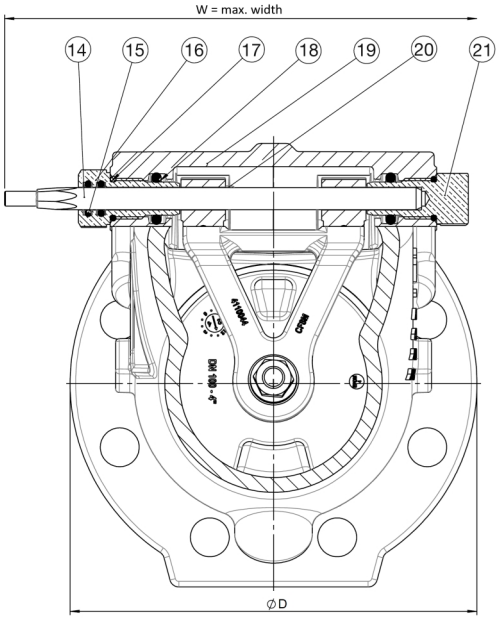

Lista de Componentes:

1.	Porca	Aço inoxidável A2	12.	Batente (2)	Aço inoxidável AISI 316
2.	Anilha	Aço inoxidável A2	13.	Parafuso	Aço inoxidável A4
3.	Espaçador	PA	14.	Veio (3)	Aço inoxidável 1.4021
4.	Inserção do obturador (1)	Aço S275JR	15.	O-ring	Borracha em EPDM
5.	Corpo	Ferro dúctil GJS-500-7	16.	Chumaceira, aberto	Latão CW602N, RDZ
6.	Junta da tampa	Borracha em EPDM	17.	O-ring	Borracha em EPDM
7.	Anilha	Aço inoxidável A2	18.	O-ring	Borracha em EPDM
8.	Parafuso da tampa	Aço inoxidável A2	19.	Tampa	Ferro dúctil GJS-500-7
9.	Revestimento disco	Borracha em EPDM	20.	Chaveta	Aço inoxidável A4
10.	Parafuso	Aço inoxidável A2	21.	Chumaceira, fechado	Latão CW602N, RDZ
11.	Anilha	Aço inoxidável A4			

Os componentes metálicos podem ser substituídos por materiais de clase equivalentes ou superior sem aviso prévio, desde que estejam em conformidade com as aprovações.
1) DN50: Bronze/EPDM, DN250-300: Ferro fundido dúctil/EPDM
2) DN ≥250: Ferro fundido dúctil
3) DN250-300: Aço inoxidável, 1.4104

Referências e dimensões:

Referência AVK	DN	Flange	H	H3	L	W	D	Peso
	mm		mm	mm	mm	mm	mm	Teórico/kg
41-050-60-018	50	PN10/16	120	202	200	232	165	12
41-065-60-018	65	PN10/16	136	228	240	232	185	15
41-080-60-018	80	PN10/16	135	235	260	237	200	16
41-100-60-018	100	PN10/16	150	260	300	255	220	21
41-125-60-018	125	PN10/16	211	346	350	332	250	39
41-150-60-018	150	PN10/16	212	354	400	332	285	47
41-200-60-008	200	PN10	247	417	500	392	340	66
41-200-60-018	200	PN16	247	417	500	392	340	66
41-250-60-008	250	PN10	347	571	600	689	405	185
41-250-60-018	250	PN16	347	571	600	689	405	185
41-300-60-008	300	PN10	391	654	699	689	460	200
41-300-60-018	300	PN16	391	654	699	689	460	200

Os desenhos, materiais, dimensões e especificações podem ser alterados sem aviso prévio devido à permanente actualização da gama de produtos.

©2026 AVK GROUP A/S